SETTORE: ICT, NETWORK SECURITY

METODO E SISTEMA PER LA FIRMA DIGITALE

DEPOSITO: 20/05/2013

CONCESSO IL 03/05/2016 CON BREVETTO N° 0001422132

DESCRIZIONE	FIGURE
Sistema di firma digitale della categoria post-quantum Gli schemi di cifratura di categoria post-quantum sono sistemi di protezione delle informazioni che risultano essere immuni agli attacchi utilizzati per superare gli attuali schemi di firma digitale e di cifratura in uso oggi.	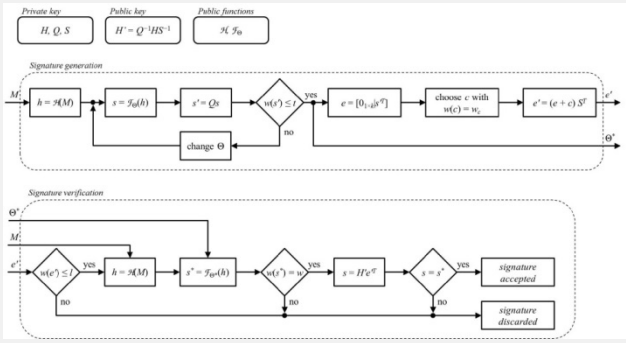

STATUS BREVETTALE

Valido in:

- **ITA**

VANTAGGI COMPETITIVI

- ✓ Immune agli attacchi attualmente in uso e quindi immune all'utilizzo dei computer quantici
- ✓ Non risente delle complessità dei sistemi in utilizzo attualmente, ovvero la lunghezza delle chiavi e la lenta generazione della firma e della sua verifica

APPLICAZIONI

- ✓ On-line banking
- ✓ E-commerce
- ✓ E-government
- ✓ ATM back-end

LIVELLO DI SVILUPPO DELLA TECNOLOGIA

TRL 6: technology demonstrated in relevant environment (industrially relevant environment in the case of key enabling technologies)

NOTE