**SETTORE: BUILDING**

**SISTEMA PER LA REALIZZAZIONE DI FACCIATE DI EDIFICI**

DEPOSITO: 23/12/2015

DOMANDA DI BREVETTO N. 102015000087569 / UB2015A009339

| DESCRIZIONE | FIGURE |
|---|---|
| Metodo innovativo per la realizzazione di facciate di edifici con pannelli.<br>Un metodo classico per la messa in opera di una facciata a pannelli utilizza profilati fissati a solai o travi ai quali vengono ancorati i pannelli di diversi materiali. Un metodo più recente utilizza cavi anch'essi fissati a solai o travi ai quali vengono ancorati i pannelli prevalentemente di vetro.<br>Scopo dell'invenzione è utilizzare un sistema innovativo di supporto per una facciata a pannelli, impiegando una combinazione innovativa di profilati e cavi per l'ancoraggio degli elementi.<br>Il metodo innovativo consente notevoli vantaggi rispetto a diversi aspetti della realizzazione della facciata: maggiore semplicità di posa in opera, strutture di minori dimensioni e maggiore leggerezza, e soprattutto vantaggi dal punto di vista della resistenza meccanica e dell'isolamento termico. | 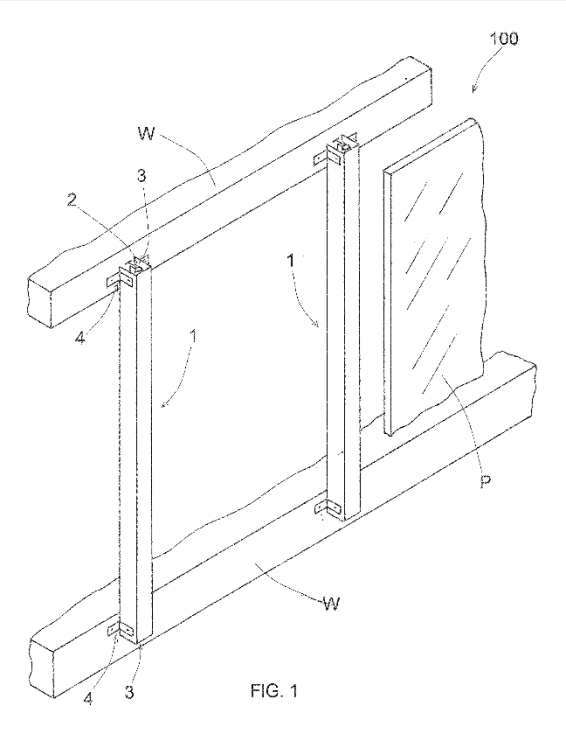 <br>FIG. 1 |

**STATUS BREVETTALE**

Valido in:

- **ITA dal 23/12/2015**
- **Possibilità di estensione entro 12/2016**

**VANTAGGI COMPETITIVI**

- ✓ È possibile combinare i vantaggi dell'uso di profilati e cavi per la realizzazione delle facciate.
- ✓ Vantaggi in termini di semplicità di realizzazione, dimensioni, leggerezza.
- ✓ Migliore resistenza meccanica, migliore isolamento termico.

**APPLICAZIONI**

- ✓ Società di costruzione edile

**LIVELLO DI SVILUPPO DELLA TECNOLOGIA**

**TRL 2: technology concept formulated**

NOTE

UNIVPM è titolare di una famiglia di brevetti che costituiscono un cluster di tecnologie per il supporto alle attività di costruzione e manutenzione in edilizia.