SETTORE: BUILDING

GIUNZIONE MECCANICA AD ATTRITO

DATA DI DEPOSITO: 16/07/2018
DOMANDA DI BREVETTO N. 102018000007227

DESCRIZIONE	**FIGURE**
Il sistema consiste in una giunzione meccanica ad attrito di barre metalliche per armatura del Cemento Armato (CA) che evita sia la filettatura della barra metallica stessa che la chiodatura. L'invenzione prevede la realizzazione di un manicotto in lega di acciaio, dotato di uno specifico sistema di serraggio che permette di ripristinare la continuità strutturale delle barre metalliche di armatura. Le azioni sollecitanti di trazione vengono compensate dalla risultante delle tensioni tangenziali generate per attrito all'interfaccia del bussolotto. Si prevede un particolare sistema auto-serrante in relazione al tiro. L'invenzione in oggetto non necessita di particolari attrezzature per l'applicazione, di manodopera specializzata e di lavorazioni particolari, come la filettatura delle barre metalliche; inoltre il manicotto di serraggio è adattabile per qualsivoglia barra metallica di armatura (flessibilità d'uso).	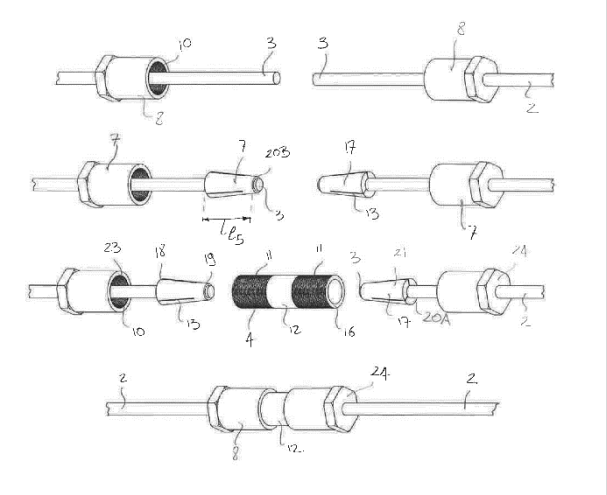

STATUS BREVETTUALE

Valido in:

- **ITA**
- **Possibilità di estensione internazionale fino a luglio 2019**

VANTAGGI COMPETITIVI

- **Possibile utilizzo di qualsiasi barra d'acciaio, a prescindere dalle nervature che presenta.**
- **Eliminazione dell'operazione di filettatura delle barre d'acciaio per le attività di ripresa.**
- **Eliminazione di qualsiasi lavorazione particolare sulle barre, velocizzando le attività in cantiere.**

APPLICAZIONI

- **Ambito edile.**
- **Costruzioni in Cemento Armato (CA).**

LIVELLO DI SVILUPPO DELLA TECNOLOGIA

TRL 3: experimental proof of concept

NOTE