UNIVERSITÀ
POLITECNICA
DELLE MARCHE

Selezione pubblica, per esami, per l'assunzione di n. 1 unità di personale di categoria **C1 - Area tecnica tecnico-scientifica ed elaborazione dati** - con contratto di lavoro subordinato a tempo indeterminato, in regime di tempo pieno, presso la Divisione Sviluppo e Gestione Edilizia - area di attività: **IMPIANTI ELETTRICI, TELEFONICI, ELEVATORI E SPECIALI** (selezione indetta con O.D. n. 668 del 27.10.2017)

SECONDA PROVA SCRITTA – 21 FEBBRAIO 2018 **TRACCIA A**

Avvertenze:
Il candidato dovrà riportare le risposte ai quesiti esclusivamente sul foglio a quadretti, unico elaborato oggetto di valutazione.
Sul modulo della traccia consegnata è possibile riportare annotazioni, le quali non saranno oggetto di valutazione.
Il foglio bianco timbrato potrà essere utilizzato per eventuali appunti e, alla fine della prova, dovrà essere riconsegnato a parte.

A pena di esclusione:
Non sono ammessi segni che potrebbero compromettere l'anonimato degli elaborati.

QUESITO 1A

Dato il seguente schema unifilare relativo al centralino di un appartamento, elencare la lista del materiale necessario per la realizzazione del quadro elettrico.

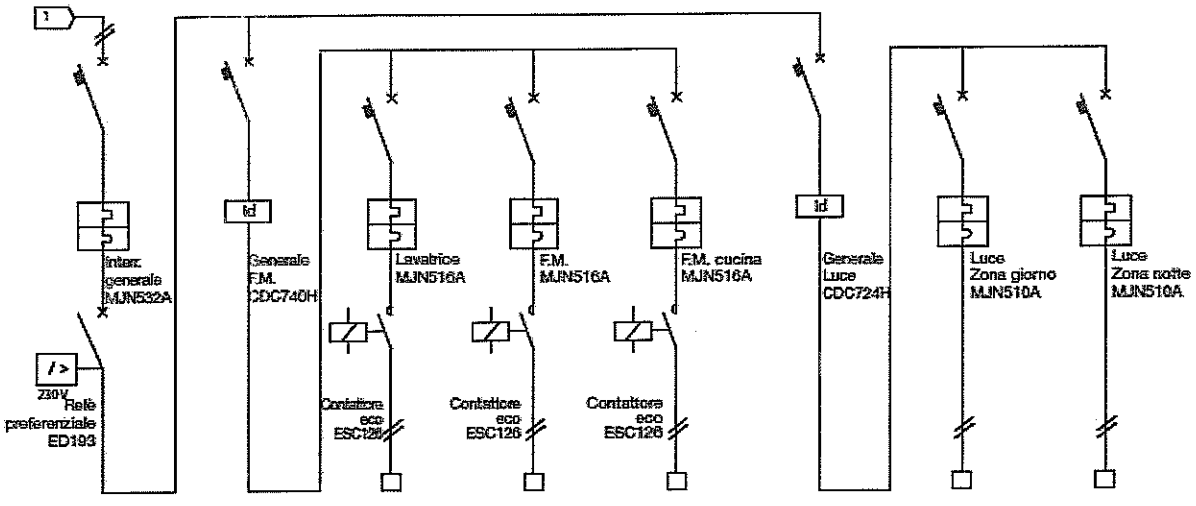

QUESITO 2A

Per ogni simbolo elettrico sotto riportato scrivere la relativa descrizione/significato.

1		
2		
3		
4		
5		
6		
7		
8		
9		
10		

QUESITO 3A

Un'azienda necessita di una nuova fornitura e deve realizzare una cabina MT/BT con un trasformatore da 400 kVA. Discutere e commentare le tre soluzioni nelle figure che seguono, descrivendo per ciascuna vantaggi e svantaggi.

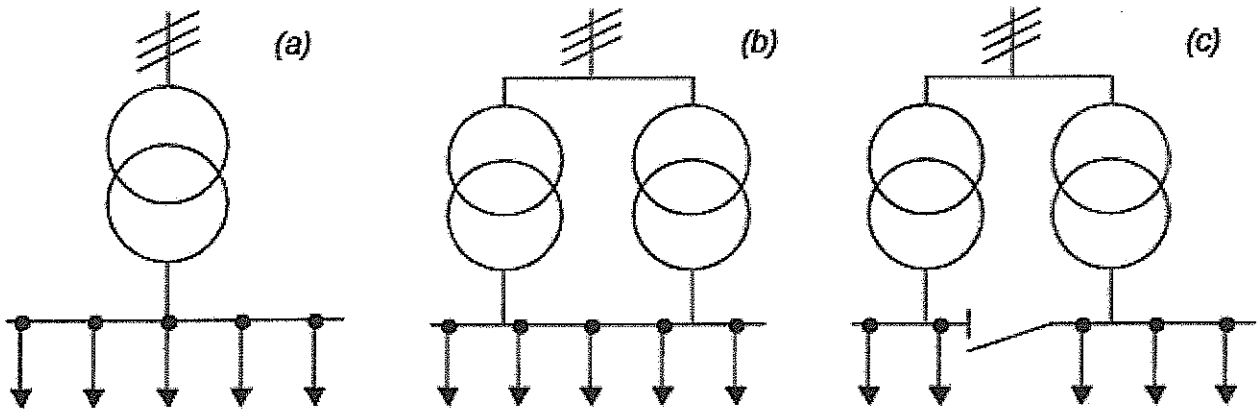

QUESITO 4A

Il progetto esecutivo di un impianto elettrico è costituito, tra l'altro, dai seguenti elaborati:

- Capitolato Speciale d'Appalto
- Computo metrico estimativo
- Elenco prezzi unitari
- Analisi Prezzi
- Piano di Manutenzione

Descriverne sinteticamente i contenuti degli elaborati.

UNIVERSITÀ
POLITECNICA
DELLE MARCHE

Selezione pubblica, per esami, per l'assunzione di n. 1 unità di personale di categoria **C1 - Area tecnica tecnico-scientifica ed elaborazione dati** - con contratto di lavoro subordinato a tempo indeterminato, in regime di tempo pieno, presso la Divisione Sviluppo e Gestione Edilizia - area di attività: **IMPIANTI ELETTRICI, TELEFONICI, ELEVATORI E SPECIALI** (selezione indetta con O.D. n. 668 del 27.10.2017)

SECONDA PROVA SCRITTA – 21 FEBBRAIO 2018 **TRACCIA B**

Avvertenze:
Il candidato dovrà riportare le risposte ai quesiti esclusivamente sul foglio a quadretti, unico elaborato oggetto di valutazione.
Sul modulo della traccia consegnata è possibile riportare annotazioni, le quali non saranno oggetto di valutazione.
Il foglio bianco timbrato potrà essere utilizzato per eventuali appunti e, alla fine della prova, dovrà essere riconsegnato a parte.

A pena di esclusione:
Non sono ammessi segni che potrebbero compromettere l'anonimato degli elaborati.

QUESITO 1B

Dato il seguente schema unifilare relativo al centralino di un appartamento, elencare la lista del materiale necessario per la realizzazione del quadro elettrico.

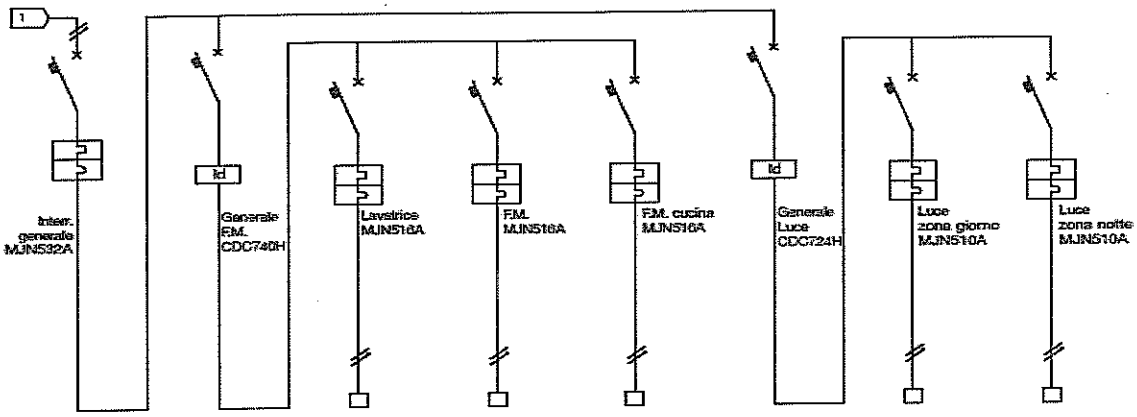

QUESITO 2B

Per ogni simbolo elettrico sotto riportato scrivere la relativa descrizione/significato.

1	
2	
3	
4	2x58W
5	
6	
7	
8	
9	
10	

QUESITO 3B

Descrivere l'immagine che segue, spiegarne il significato generale e descrivere i vari componenti impiantistici rappresentati.

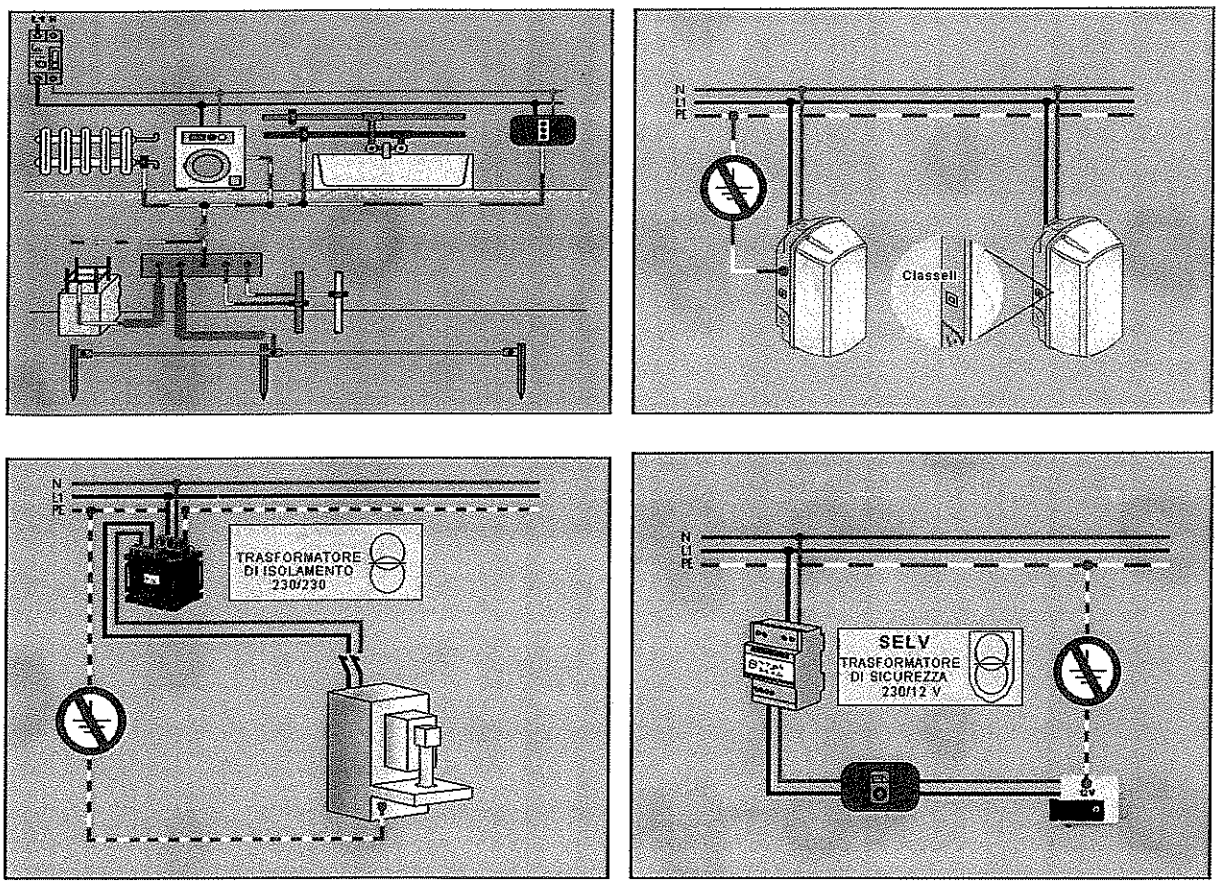

QUESITO 4B

Il progetto esecutivo di un impianto elettrico è costituito, tra l'altro, dai seguenti elaborati:

- Schemi unifilari
- Elaborati grafici con distribuzioni planimetriche impianti elettrici e speciali
- Particolari di installazione
- Piano di sicurezza e coordinamento
- Cronoprogramma

Descriverne sinteticamente i contenuti degli elaborati.

UNIVERSITÀ
POLITECNICA
DELLE MARCHE

Selezione pubblica, per esami, per l'assunzione di n. 1 unità di personale di categoria **C1 - Area tecnica tecnico-scientifica ed elaborazione dati** - con contratto di lavoro subordinato a tempo indeterminato, in regime di tempo pieno, presso la Divisione Sviluppo e Gestione Edilizia - area di attività: **IMPIANTI ELETTRICI, TELEFONICI, ELEVATORI E SPECIALI** (selezione indetta con O.D. n. 668 del 27.10.2017)

SECONDA PROVA SCRITTA – 21 FEBBRAIO 2018 **TRACCIA C**

Avvertenze:
Il candidato dovrà riportare le risposte ai quesiti esclusivamente sul foglio a quadretti, unico elaborato oggetto di valutazione.
Sul modulo della traccia consegnata è possibile riportare annotazioni, le quali non saranno oggetto di valutazione.
Il foglio bianco timbrato potrà essere utilizzato per eventuali appunti e, alla fine della prova, dovrà essere riconsegnato a parte.

A pena di esclusione:
Non sono ammessi segni che potrebbero compromettere l'anonimato degli elaborati.

QUESITO 1C

Dato il seguente schema unifilare relativo al centralino di un appartamento, elencare la lista del materiale necessario per la realizzazione del quadro elettrico.

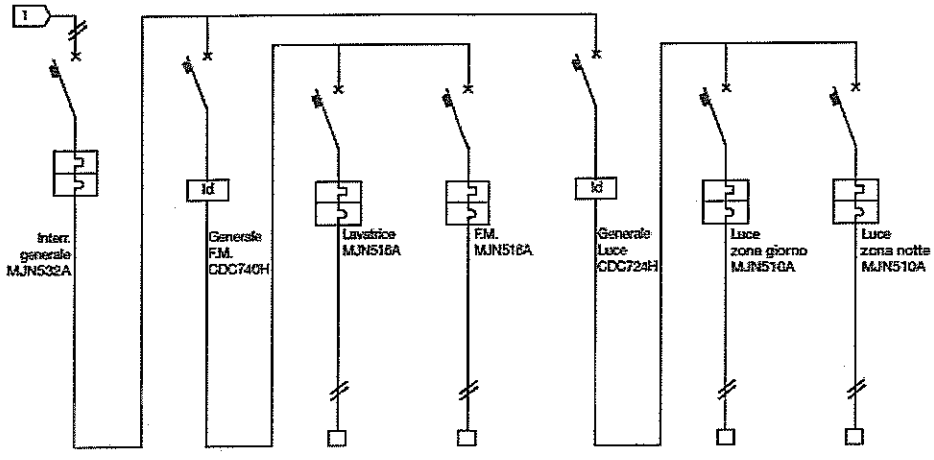

QUESITO 2C

Per ogni simbolo elettrico sotto riportato scrivere la relativa descrizione/significato.

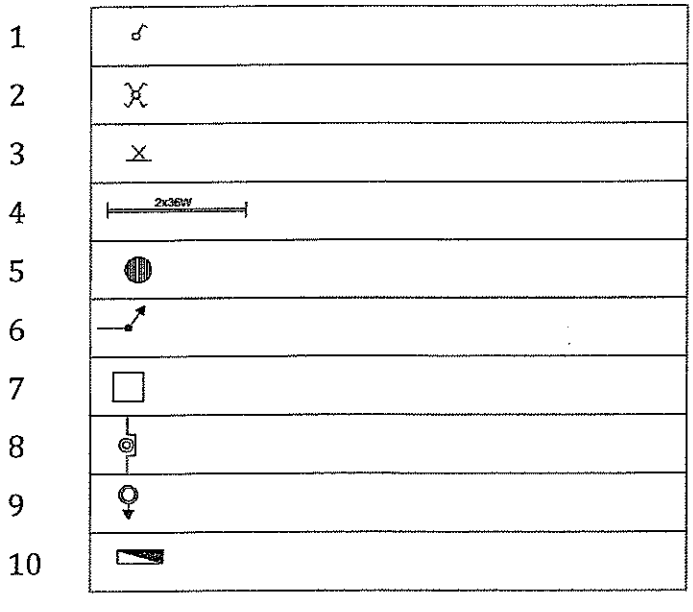

QUESITO 3C

Descrivere l'immagine che segue, spiegarne il significato generale e descrivere i vari componenti impiantistici rappresentati.

IMPIANTO ELETTRICO BAGNO

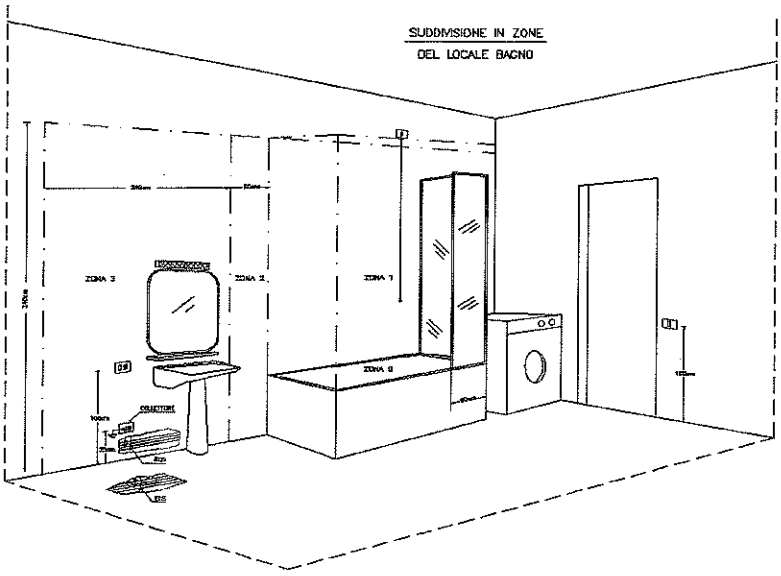

QUESITO 4C

Il progetto esecutivo di un impianto elettrico è costituito, tra l'altro, dai seguenti elaborati:

- Relazione Tecnica specialistica
- Relazione di calcolo
- Relazione protezione scariche atmosferiche
- Schema a blocchi

Descriverne sinteticamente i contenuti degli elaborati.